REDUR
A Phoenix Mecano Company

SCHUTZSTROMWANDLER

SPN 40.6

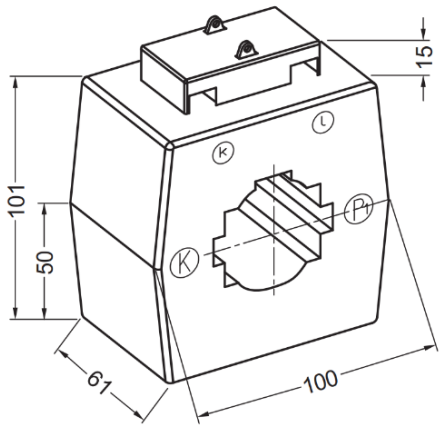

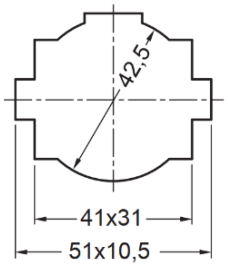

Rundleiter	42 mm
Primärschiene	2 x 40 x 10 mm
	50 x 10 mm

I_{sr}	Kl.	PRIMÄRER BEMESSUNGSSTROM I_{pr}												A
		150	200	250	300	400	500	600	750	800	1000	1250	1500	
5 A	5P3	2,5	2,5	5	5	5	5	5	5	5	5	5	5	VA
		5	5	10	10	10	10	10	10	10	10	10	10	
		10	10	15	15	15	15	15	15	15	15	15	15	
							30	30	30	30	30	30	30	
	5P4	2,5	2,5	5	5	5	5	5	5	5	5	5	5	
		5	5	10	10	10	10	10	10	10	10	10	10	
		10	10	15	15	15	15	15	15	15	15	15	15	
									30	30	30	30	30	
	5P5	2,5	2,5	2,5	2,5	5	5	5	5	5	5	5	5	
		5	5	5	5	10	10	10	10	10	10	10	10	
					10	15	15	15	15	15	15	15	15	
										30	30	30	30	
	10P10				2,5	2,5	2,5	2,5	2,5	5	5	5	5	
					5	5	5	5	5	10	10	10	10	
								10	10	15	15			
1 A	5P3	2,5	2,5	5	5	5	5	5	5	5	5	5	5	VA
		5	5	10	10	10	10	10	10	10	10	10	10	
		10	10	15	15	15	15	15	15	15	15	15	15	
							30	30	30	30	30	30	30	
	5P4	2,5	2,5	5	5	5	5	5	5	5	5	5	5	
		5	5	10	10	10	10	10	10	10	10	10	10	
		10	10	15	15	15	15	15	15	15	15	15	15	
									30	30	30	30	30	
	5P5	2,5	2,5	2,5	2,5	5	5	5	5	5	5	5	5	
		5	5	5	5	10	10	10	10	10	10	10	10	
					10	15	15	15	15	15	15	15	15	
										30	30	30	30	
	10P10				2,5	2,5	2,5	2,5	2,5	5	5	5	5	
					5	5	5	5	5	10	10	10	10	
								10	10	15	15			

ZUBEHÖR (IM LIEFERUMFANG ENTHALTEN):

- 1 St. Primärschienenklemme
- 2 St. Gewindestift M5x35
- 1 St. Sekundärklemmenabdeckung transparent

SONDERZUBEHÖR

- 4 St. Bodenbefestigungswinkel
- Schutzkappen für Primärschienen-Befestigungsschrauben

ALLGEMEINE TECHNISCHE INFORMATIONEN:

Höchste Spannung für Betriebsmittel U_m	0,72 kV
Bemessungs-Stehwechselspannung	3 kV / 1 min
Frequenz	50 / 60 Hz
Thermischer Bemessungsdauerstrom I_{cth}	1,2 x I_{pr}
Thermischer Bemessungskurzzeitstrom	60 x I_{pr} für 1 s
Bemessungsstoßstrom	2,5 x I_{th}
Umgebungstemperatur	-40 … 40°C
Isolationsklasse	H
Normative Standards	IEC 61869 Teil 1 + 2
	DIN EN 42600
	VDE 0100
	DGUV Vorschrift 3
	DIN EN 50274 / VDE 0660-514

bruchfestes Kunststoffgehäuse aus Polyamid
schwer entflammbar
vernickelte Sekundärklemmen mit Plus-Minus-Schrauben (2 Nm)
integrierte Sekundärabdeckung

SONDERAUSFÜHRUNGEN (AUF ANFRAGE)

- andere Übersetzungen, Leistungen oder Überstromfaktoren
- sekundär umschaltbar
- Gießharzverguss
- Betriebsspannung 1,2 kV